令和7年度　熊本県高等学校総合体育大会バスケットボール競技大会　男子組合せ
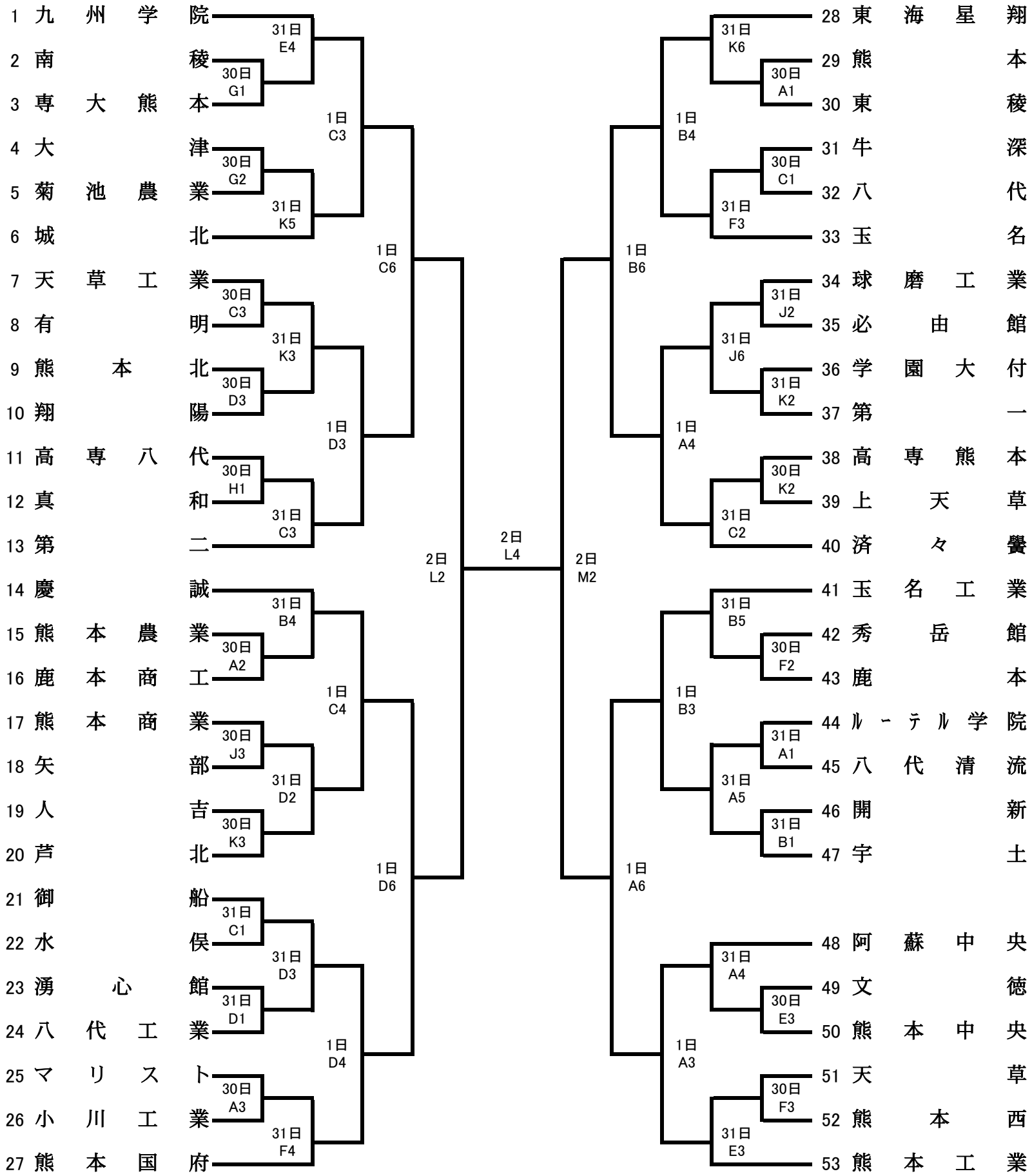
				会場別・コート別試合数											
				熊本農業		第　二		熊本工業		大　津		東海星翔		菊陽町総合体育館	
期 日	曜日	試合開始	競技時間	Aコート	Bコート	Cコート	Dコート	Eコート	Fコート	Gコート	Hコート	Jコート	Kコート	Lコート	Mコート
令和7年5月30日	金	14:00	10分 4Q	3ゲーム	2ゲーム	3ゲーム	3ゲーム	3ゲーム	3ゲーム	3ゲーム	3ゲーム	3ゲーム	3ゲーム	＊	＊
令和7年5月31日	土	9:00	10分 4Q	5ゲーム	5ゲーム	4ゲーム	4ゲーム	4ゲーム	4ゲーム	＊	＊	6ゲーム	6ゲーム	＊	＊
令和7年6月1日	日	9:00	10分 4Q	6ゲーム	6ゲーム	6ゲーム	6ゲーム	＊	＊	＊	＊	＊	＊	＊	＊
令和7年6月2日	月	9:00	10分 4Q	＊	＊	＊	＊	＊	＊	＊	＊	＊	＊	2ゲーム	4ゲーム