令和7年度　第61回　熊本県中学生バスケットボール選手権大会　男子組合せ
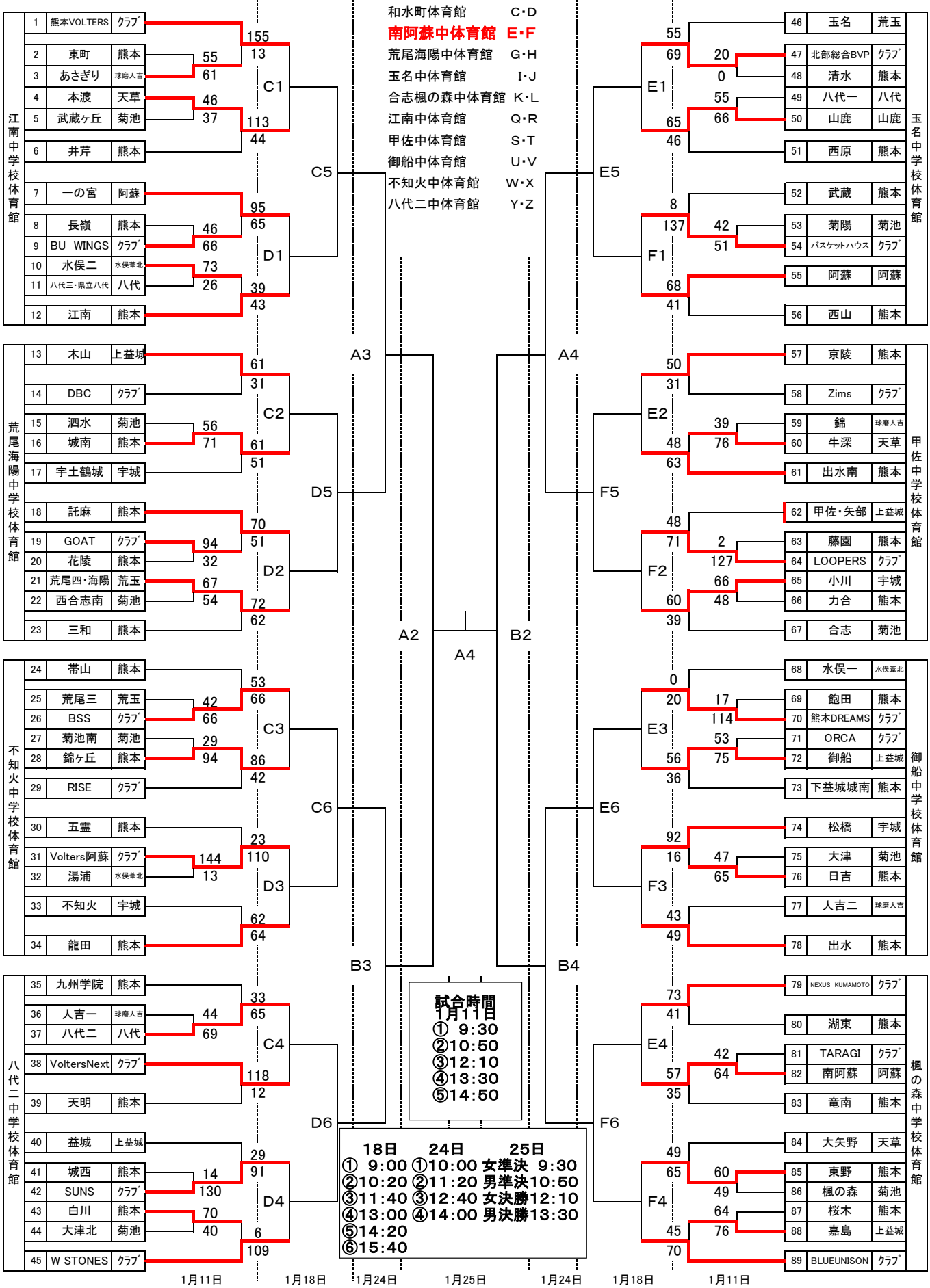
大矢野総合体育館	A･B
和水町体育館	C･D
南阿蘇中体育館	**E･F**
荒尾海陽中体育館	G･H
玉名中体育館	I･J
合志楓の森中体育館	K･L
江南中体育館	Q･R
甲佐中体育館	S･T
御船中体育館	U･V
不知火中体育館	W･X
八代二中体育館	Y･Z